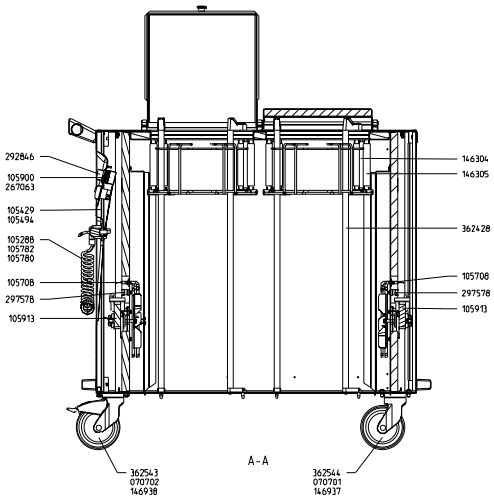

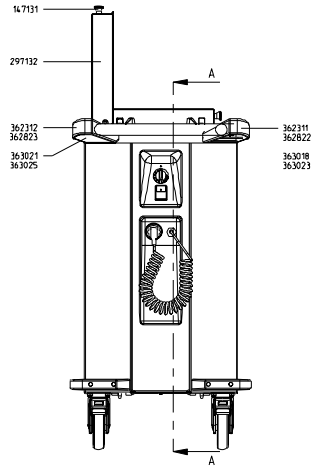

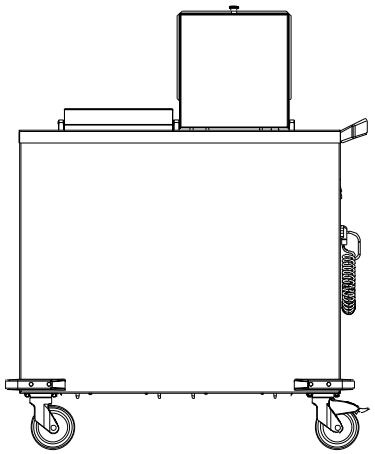

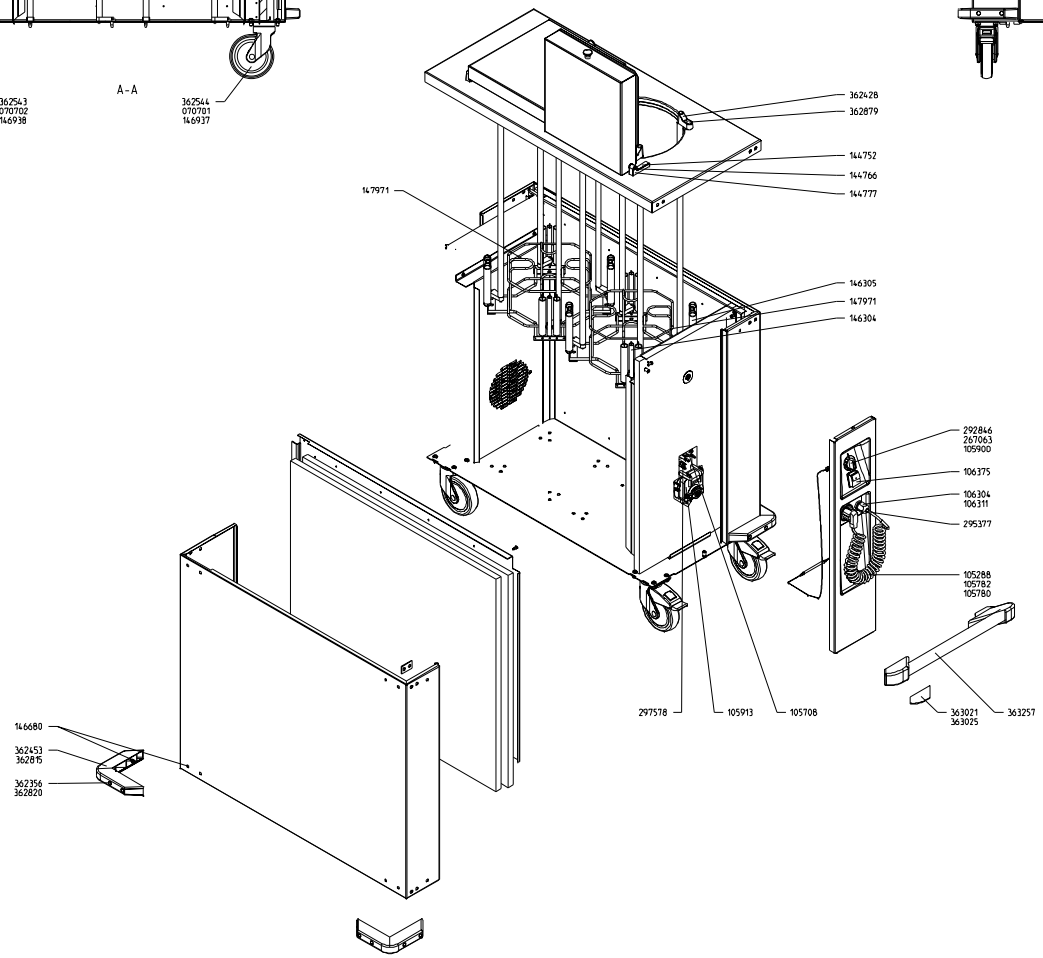

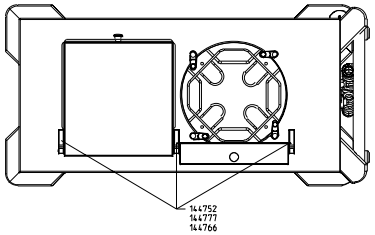

Ausg.	Aend. Nr.	Aenderungstext					Tag	BA

Diese Zeichnung darf ohne unsere Erlaubnis weder vervielfältigt, noch Dritten zugänglich gemacht werden. Sie ist ausschließlich zum Gebrauch bei Ausführung Ihrer Aufträge bestimmt und darf nach Erledigung nicht mehr benutzt werden.

	Datum	Name	Werkstoff	Zustand
Gez.	5.02.2003	gelöscht		XXX
Gepr.			Oberflaeche	
Norm				
Werkst.				
Benennung	01/0A			
Ersetzt durch				
Ersetzt durch				

Maßstab 1:5 Blatt 1 von 1

BLANCO GmbH & Co KG
Flehingerstr. 59
75038 Oberderdingen

Hale ceno
Tel. -Angabe nach:

Prüfen: Datum:

Ersatzteilzeichnung 2SHVS21-26 INMOTION

Benennung

Ursprungszeichnung

00362739_ETZ

Zeichnungsnummer

KZ 0